Baureihe 0270 (SWMK)

Motortyp 402 973

Technische Daten

Nennspannung		U_N	[Volt]	24
Leerlaufdrehzahl		n_0	[min^{-1}]	140
Nenndrehmoment		M_N	[Nm]	1,5
Einschaltdauer			%	
EIN			[min]	
Anlaufmoment		M_A	[Nm]	16,0
Getriebeübersetzung		i		53/2
Anschlusswiderstand	2 Lamellen	R	[mΩ]	1300,0
	4 Lamellen	R	[mΩ]	1150,0
Anschlussinduktivität	2 Lamellen	L	[mH]	2,00
	4 Lamellen	L	[mH]	1,75
Läuferträgheitsmoment		J_R	[kgm^2] $\times 10^{-6}$	52,0
Zahnradwerkstoff			Kunststoff	
Hall IC				
Impuls/Umdrehung Abtriebswelle				
Ausgangskanäle				
Bemerkungen		ohne Kappe		
Schutzart				IP 30
Gewicht			[kg]	1,20

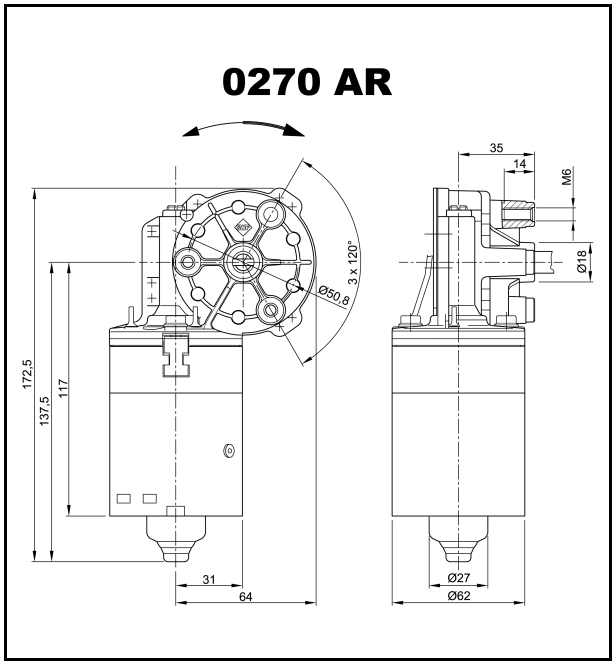

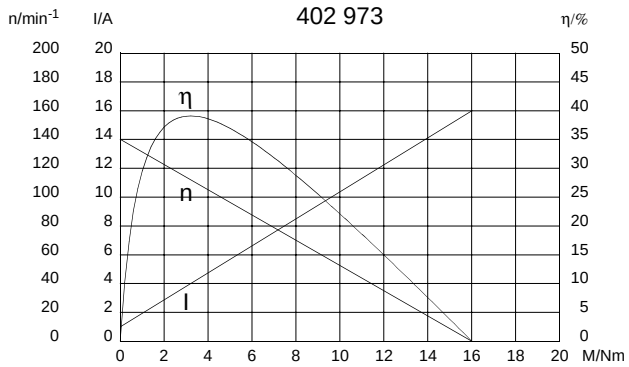

W 66

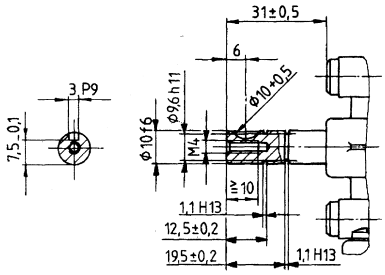

S 28

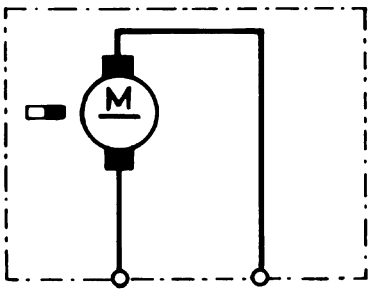

K 191

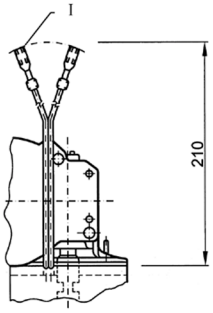

I Flachsteckhülsen 2,8 x 0,8 DIN 46 247